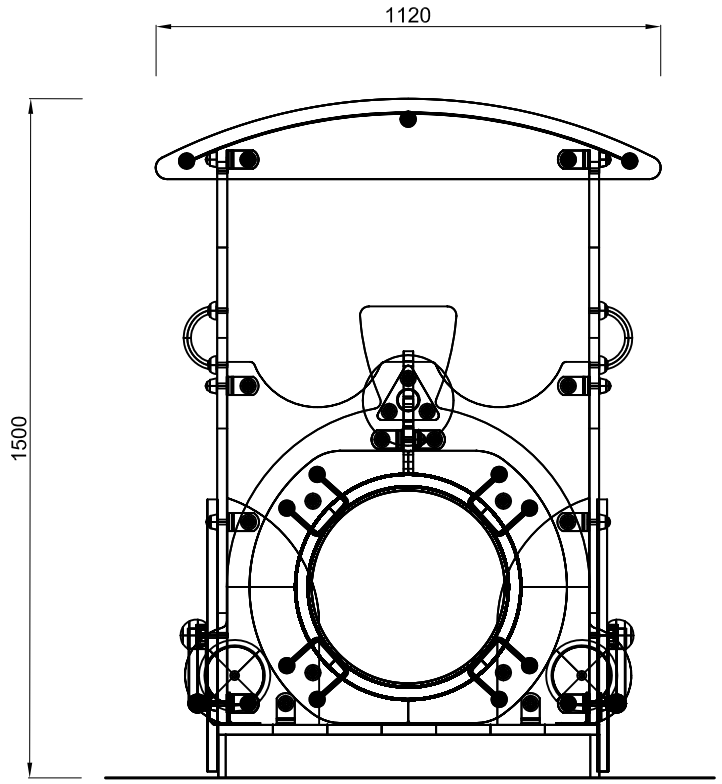

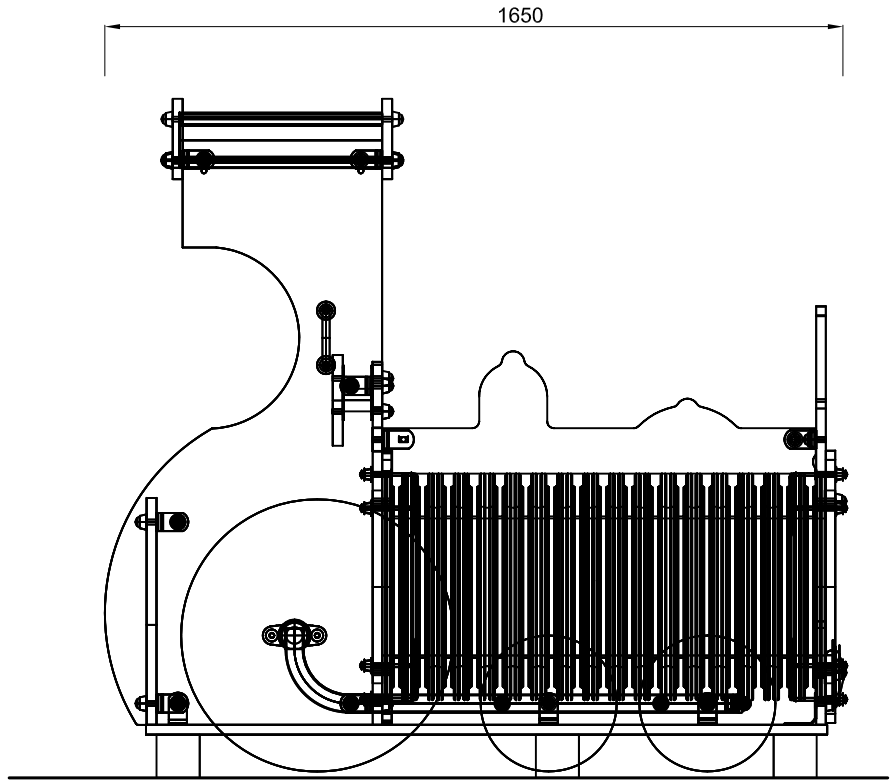

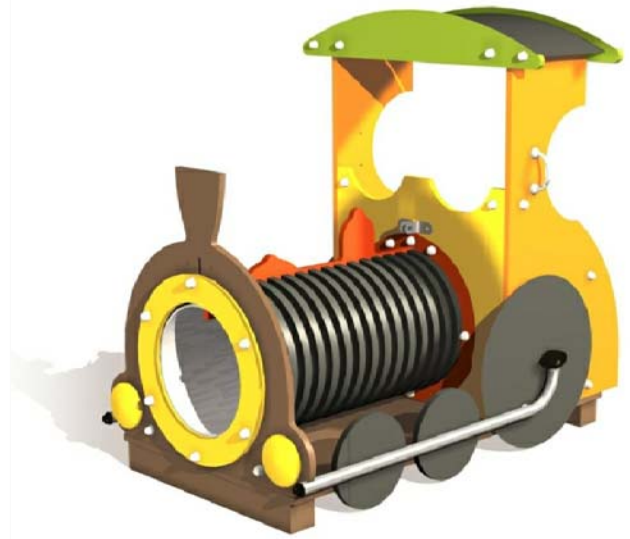

Penele wykonane ze sklejki (składającej się z warstw wysokiej jakości brzozy) o gr 22mm, którą pokryto warstwą żywicy fenolowej,powierzchnię paneli pokryto potrójną warstwą farby poliuretanowej
Daszek wykonany z płyty aluminiowej gr 3mm
Tunel o średnicy 450mm wykonany z polietylenu
Elementy rurowe o średnicy 40mm wykonane ze stali nierdzewnej
Elementy stalowe malowane proszkowo lakierem strukturalnym
Nakrętki, zaślepki z tworzywa sztucznego
Wszystkie elementy stalowe zabezpieczone antykorozyjnie - ocynk
Elementy stalowe malowane proszkowo lakierem strukturalnym
Montaż urządzenia: fundament betonowy klasy min. B-15 / do prefabrykowanych betonowych fundamentów (montaż zgodnie z instrukcją oraz zaleceniami producenta)
Posadowienie na równym oraz stabilnym podłożu zapewniającycm bezpieczeństwo uzytkowania, stabilność oraz stateczność urządzenia
Wymiary: 165x112x150cm

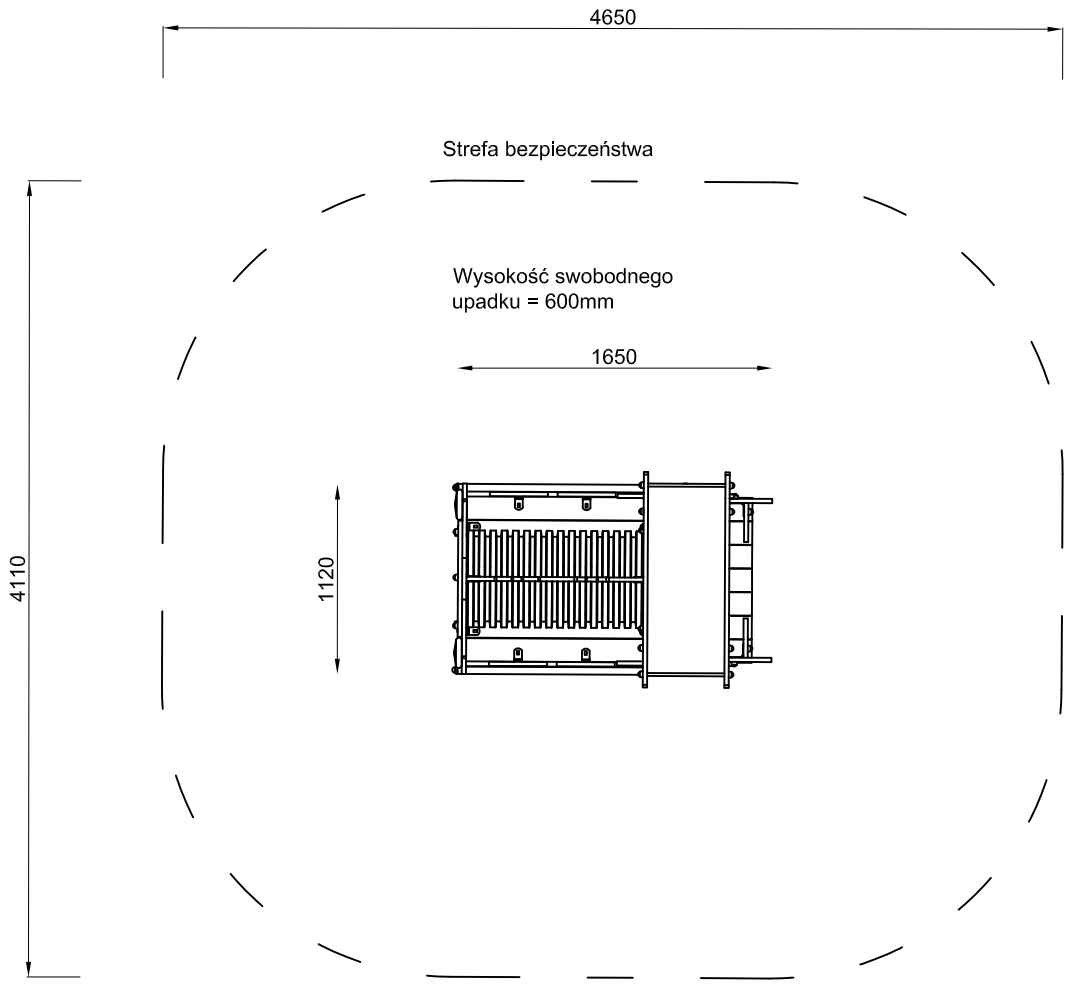

UZGODNIONO BRANŻOWO					
BRANŻA:	IMIE, NAZWISKO	NR UPRAWNIEŃ	PODPIS		
ARCHITEKTURA					
KONSTRUKCJA					
DROGOWA					
INSTALACJE WOD-KAN					
INSTALACJE C.O.					
INSTALACJE ELEKTRYCZNE					
INSTALACJE WENTYLACJI I KLIMATYZACJI					

INWESTOR: Zespół Szkolno-Przedszkolny w Tyńcu Małym	ADRES: ul. Szkolna 2, 55-040 Kobierzyce
ZLECENIODAWCA: Zespół Szkolno-Przedszkolny w Tyńcu Małym	ADRES: ul. Szkolna 2, 55-040 Kobierzyce

NAZWA I ADRES OBIEKTU BUDOWLANEGO:

Budowa placu zabaw w
Zespole Szkolno-Przedszkolny w Tyńcu Małym

TEREN INWESTYCJI: ADRES INWESTYCJI:

NR DZIAŁK	AM	OBRĘB	MIEJSCOWOŚĆ	ULICA, NR
fragment dz. nr. 127/4		0025 Tyniec Mały	Tyniec Mały	Szkolna 2

AUTORZY PROJEKTU:	UPRAWNIENIA:	PODPIS:
PROJEKTANT:		
mgr inż. arch. kraj. Robert Szumski	architektura kraj. /	
mgr inż. arch. Marek Jędrysiak	architektura / 34/88/Lw	
SPRAWDZIŁ:		

JEDNOSTKA PROJEKTOWA:

archiland
Robert Szumski
ul. Powstańców Śl.140/3
ul. Powstańców Śl.140/4
53 - 315 Wrocław
tel: (+48) 603431343
archiland@archiland.info
www.archiland.info

BRANŻA:	STADIUM:	DATA:	SKALA:	OZNACZENIE RYSUNKU:
ARCHITEKTONICZNO-BUDOWLANA	PB	CZERWIEC 2015		numer rysunku : numer tomu : numer sekcji

TYTUŁ RYSUNKU:
GOTOWE ELEMENTY MAŁEJ ARCH. - LOKOMOTYWA

6A : TI : 1/1